Rádió/DVD lejátszó

Kezelési útmutató

Figyelem

Menet közben ne próbálja konfigurálni a készüléket. Ha gépjárművével napsütésen parkol, a készülék bekapcsolása előtt várja meg, amíg a készülék lehűl. Esős, párás időben a készülék lencséi, kijelzője bepárásodhatnak. Ebben az esetben a készülék nem működik megfelelően, ezért várjon amíg a pára eltűnik.

A készülék meghibásodása estén forduljon kijelölt kereskedőjéhez, szakszervizbe.

Lejátszható formátumok:

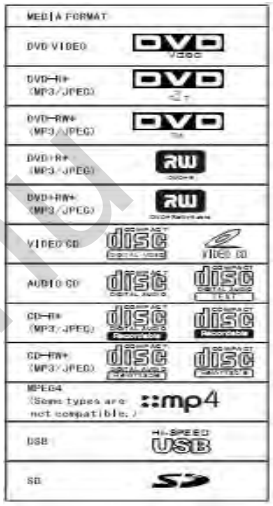

Az óra beállítása

1. Az óra beállításához tartsa lenyomva a CLK gombot 2 másodpercig. Ekkor az óra kijelző villogni kezd.
2. Az órát a VOL+, illetve VOL- gombokkal állíthatja be.
3. A perc beállításához ismét nyomja meg a CLK gombot, majd ezt követően, a beállítás véglegesítéséhez, illetve a normál üzemmódba történő visszatéréshez ismét nyomja meg a CLK gombot.

Órakijelző (BE/KI)

A CLK gomb megnyomásával az órakijelző bekapcsolható, 5 sec-ig mutatja az időt, utána visszaált.

A gombok funkciói

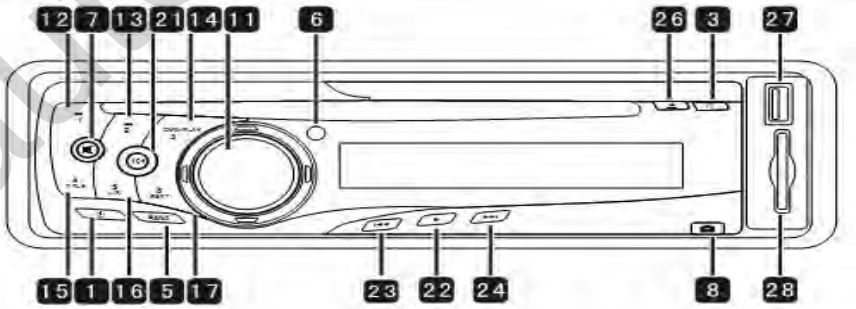

Előlap (típusonként eltérhet)

Be-/Kikapcsoló gomb (stand-by) AUX IN kiválasztása (Power vagy Source gomb)
CLK gomb: óra programozása
BAND gomb: sávkiválasztás, állomások automatikus keresése és tárolása
Néma üzemmód (MUTE), illetve hangerő lenémítása
OPEN gomb: a fedőlap kinyitása
VOLUME (+) gomb: hangerő növelése/órabeállítás (előre)
VOLUME (-) gomb: hangerő csökkentése/órabeállítás (visszafelé)
SEL (VOLUME) gomb: hangjellemzők, helyi állomások/USB/SD lejátszási mód kiválasztása
1 gomb: a rádióállomás 1. csatornára váltása/DVD módban a baloldali irány
2 gomb: a rádióállomás 2. csatornára váltása/DVD módban a jobboldali irány
3 gomb: a rádióállomás 3. csatornára váltása/időzített lejátszás
4 gomb: a rádióállomás 4. csatornára váltása/DVD módban a címsor kijelzése
5 gomb: a rádióállomás 5. csatornára váltása/az audiocsatorna kiválasztása
6 gomb: a rádióállomás 6. csatornára váltása/ismétlés mód
► gomb: lejátszás/enter/rendszer beállítások DVD módban
I◄◄ gomb: az előző sáv lejátszása/keresés visszafelé

www.autodvd.hu

►►I gomb: a következő sáv lejátszása/keresés előre
▲ gomb: a lemez kiadása
USB PORT
SD kártyanyílás

A gombok funkciói – a távirányító

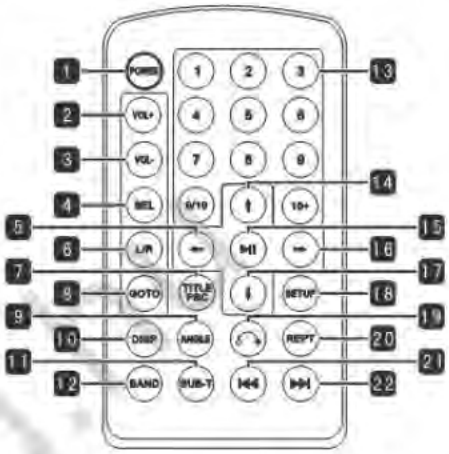

1. Bekapcsoló gomb (stand-by mód) AUX IN mód kiválasztása
2. VOLUME (+) gomb: hangerő növelése/órabeállítás (előre)
3. VOLUME (-) gomb: hangerő csökkentése/órabeállítás (visszafelé)
4. SEL gomb: hangjellemzők, helyi állomások/USB/SD lejátszási mód kiválasztása
5. ←gomb: DVD módban a baloldali irány
6. L/R gomb: jobb/bal kiválasztása vagy sztereócsatorna kiválasztás
7. TITLE/PBC gomb: DVD módban a címképernyő kijelzése/PBC módban VCD 2.0 lemez lejátszása
8. GOTO gomb: időzített lejátszás kiválasztása
9. ANGLE gomb: DVD módban a szög kiválasztása
10. DISP gomb: képernyős kijelzés
11. SUB-T gomb: feliratok kijelzése
12. BAND gomb: sávkiválasztás, állomások automatikus keresése és tárolása
13. Digitális gombok
14. ↑ gomb: DVD módban a felfelé iránygomb
15. ►II gomb: lejátszás/enter
16. → gomb: DVD módban a jobb iránygomb
17. ↓ gomb: DVD módban a lefelé iránygomb
18. SETUP gomb: DVD módban rendszer beállítások
19. DVD módban visszatérés a címképernyőre/VCD PBC módban visszatérés a manuális módra
20. REPT gomb: ismételt lejátszás
1. I◄◄ gomb: az előző sáv lejátszása/keresés visszafelé
21. ►►I gomb: a következő sáv lejátszása/keresés előre

Rendszerbeállítások

Tartsa lenyomva 2 másodpercig a ► gombot (távirányítón a SETUP gombot) a SETUP menü megjelenítéséhez. A SETUP menüpontban nyomja meg a ▼ gombot az alpontok megjelenítéséhez. Az iránygombok segítségével elvégezheti a különféle beállításokat. A véglegesítéséhez nyomja meg a ►(Play)gombot. Kilépéshez nyomja meg a ◄ gombot. A menüből úgy is kiléphet, ha a készülék előlapján 2 másodpercig lenyomva tartja a ► gombot (távirányítón a SETUP gombot).

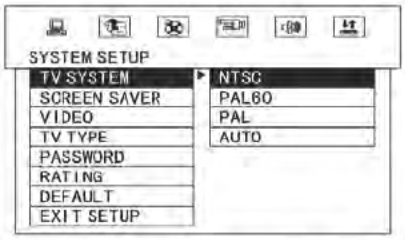

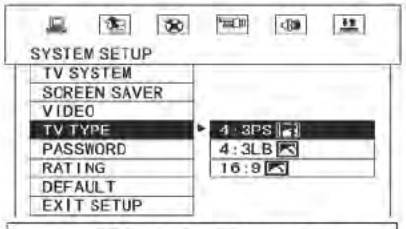

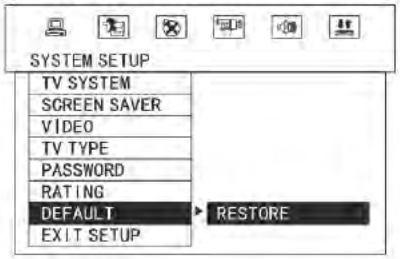

1. TV norma beállítása
2. TV-kijelző mód beállítása

Megjegyzés: A RESTORE kiválasztásával visszaállíthatja az eredeti gyári beállításokat.

www.altodvd.hu

Nyelvbeállítások

1. OSD nyelv beállítása
   A felhasználó a képernyőn megjelenő nyelvek közül választhat.

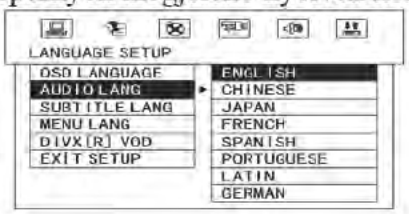

2. Az audio nyelv beállítása
3. A felirat nyelvének beállítása

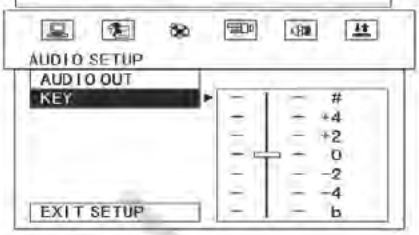

Videó beállítások

A videó beállítások alatt beállíthatja a kijelző minőségét.

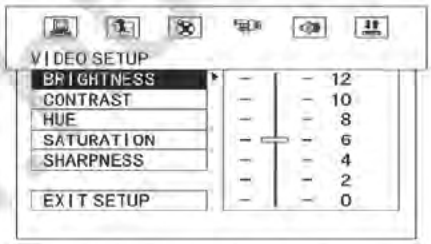

Digitális beállítások

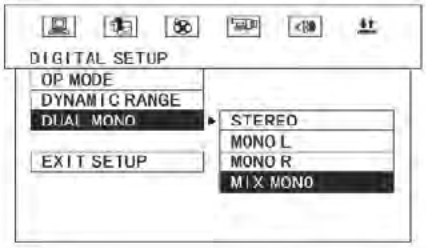

A lemez lejátszása

A ►(Play) gomb megnyomásával rádió módban kiválaszthatja a lejátszást. Bekapcsolást követően a legutóbbi helyről folytatja a lejátszást. Rádiómódba vált át, ha a lemezt kiveszi. Lejátszás során megnyomja ►►I gombot, a készülék átugrik egy sávot. A sebesség kétszeresére vált, ha 2 másodpercig nyomva tartja. Ha ismét nyomva tartja 2 másodpercig, a sebesség 4x, 8x, illetve 20x sebességére vált át.

CD lejátszása

Kedvenc sávja lejátszásához írja be közvetlenül a keresett sáv digitális számát.

MP3 lejátszása

MP3 lemez lejátszása automatikusan megkezdődik. A gombokkal közvetlenül a kívánt sáv lejátszására léphet.

VCD lejátszása

Gyári beállítás alapján a PBC „off", kikapcsolt állapotban van. Ezáltal a VCD lejátszása a CD lemez lejátszásával azonos. Ha a PBC bekapcsolt állapotban van, VCD 2.0. lejátszás során kiválaszthatja a menüképernyőt. Ehhez nyomja meg a 19. gombot a távirányítón a VCD menübe történő visszalépéshez, majd a számgombok megnyomásával válassza ki a kívánt sávot.

Megjegyzés: A PBC bekapcsolt állapotában a lejátszás nem tér vissza az előzőleg félbeszakított helyre.

DVD lejátszás

DVD lejátszásakor használja az iránygombokat. Nyomja meg a ►►I vagy I◄◄ gombokat, vagy a digitális gombokat, mint a VCD/CD esetében). Az L/R gombok megnyomásával kiválaszthatja a nyelvet, illetve az audio csatornát.

www.autodvd.hu

MP4 lejátszása

A készülék képes olvasni bizonyos (de nem valamennyi) MP4 formátumot VCD illetve DVD lemezről. A készülék LCD kijelzője jelezni fogja a kompatibilitást.

JPEG képek megjelenítése CD lemezről

A készülék kompatibilis több képformátumot tartalmazó CD lemezzel.

Megjegyzés: Ha a lemez sérült, az optikai lézer védelme érdekében a készülék automatikusan visszavált rádió módba.

Rádió

Rádióállomás programozása

18 FM állomás (FM1, FM2, és FM3 esetében 6-6), valamint 12 MW állomás (6-6 MW1 és MW 2 esetén) tárolható.

A készüléken, illetve a távirányítón a BAND gomb megnyomásával lehet az állomások között lépkedni az alábbi sorrendben:

A ►►I illetve I◄◄ gomb megnyomásával a kívánt állomásra léphet. A következő állomás kereséséhez tartsa lenyomva a gombot 2 másodpercig.

A ►►I illetve I◄◄ gomb megnyomásával a kívánt állomásra léphet. Ha a készüléken vagy a távirányítón 2 másodpercig lenyomva tartja valamelyik számgombot (1-6), úgy eltárolja az adott állomást.

A rádió hallgatása

A sáv kiválasztásához nyomja meg a BAND gombot. A kívánt állomás kiválasztásához nyomja meg a számgombokat (1-6).

Automatikus állomás beállítás

Tartsa lenyomva 2 másodpercig a BAND gombot a rádióállomásnak az egyes digitális számokhoz történő eltárolásához.

Egyéb funkciók

Néma mód

A hang kikapcsolásához, nyomja meg a készülék előlapján a Mute gombot. A gomb ismételt megnyomásával visszatérhet az előző hangerősséghez. A hangerő állító gomb megnyomása szintén törölheti a néma üzemmód gomb funkciót.

Hangzás/Loudness

Ha a készülék előlapján megnyomja a Mute gombot 2 másodpercig, így növelheti a basszus, illetve a magas hangerőt. A funkció törléséhez nyomja meg ismét a gombot.

www.autodvd.hu

Hangszabályozás

Nyomja meg a + vagy – gombot a készüléken a hangerő beállításához (0-63 között).

Nyomja meg a SEL(Volume) gombot, megjelenik a BAS felirat. Ekkor végezheti el a beállításokat.

Nyomja meg ismét a SEL(Volume) gombot, megjelenik a TRE felirat. Ekkor végezheti el a beállításokat.

Nyomja meg ismét a SEL(Volume) gombot, megjelenik a BAL felirat. Beállíthatja a hangerőt a bal, vagy a jobb csatornához.

Nyomja meg a SEL(Volume) gombot, megjelenik a FAD felirat. Ekkor beállíthatja a hangerőt az első, illetve a hátsó hangszórókhoz.

AUX IN

Nyomja meg a készüléken a ki-/bekapcsoló gombot 2 másodpercig az AUX IN funkció kiválasztásához.

USB SD kiválasztása

Nyomja meg 2 másodpercig a SEL(Volume) gombot az USB és SD választásához.

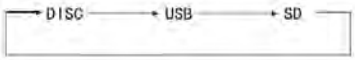

Kábelcsatlakozások

A készülék 12V egyenárammal működik. A negatív a földeléshez (a gépjármű alvása) van kötve. A készülék hangszóró specifikációja 4-8 Ohm.

Fontos: A hangszóró negatív pólusát soha ne csatlakoztassa a földhöz, illetve a gépjármű karosszériájához!

Először csatlakoztassa a fekete vezetéket a gépjármű karosszériájához.

Ezután a piros vezetéket csatlakoztassa 12V gyújtáskapcsolóhoz.

Legvégül, a sárga vezetéket csatlakoztassa a. folyamatos áramforráshoz

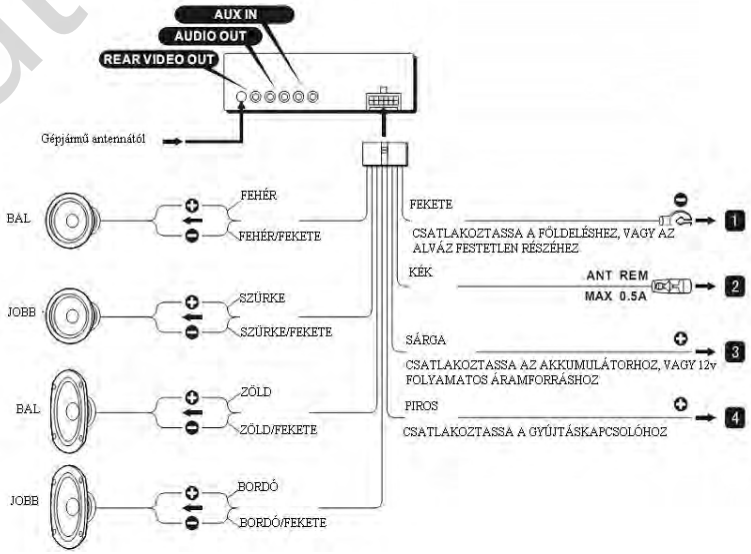

Beszerelés

Kérjük, csatlakoztassa az ábra szerint a hangszórót és az antennát, majd ezt követően szerelje be a készülék fémkeretét a gépjárműbe. Ezt követően csúsztassa be a készüléket a keretbe.

Megjegyzés: beszerelés előtt távolítsa el a két biztonsági csavart a készülékből.

FIGYELEM: **A levehető előlap eltávolításakor a készülék nem kapcsol ki, szabványos (előírt) bekötés esetén, gyújtás levétel után kikapcsolódik, így elkerülhető a gépjármű akkumulátorának lemerülése.**

www.autodvd.hu

Specifikációk

Áramigény:	12V egyenáram (12,0-13,8V)
Földelés csatlakozás:	negatív
Maximum áramfogyasztás:	7A

Hang

Maximum kibocsátás:	40Wx4
Hangszóró impedancia:	4Ω
Basszus:	+/- 7dB (100Hz)
Magas:	+/- 7dB (100Hz)

DVD lejátszó

ESP: DVD	4 másodperc
VCD	10 másodperc
Jel-zaj viszony:	85dB (A)
Frekvenciaválasz:	20-20,000Hz
RCA kábel kimenet:	1,8V max.
RCA video kimenet:	1Vp-p
Antennakontroll:	12V (500mA)

FM tuner

Hangolási tartomány:	87,5-108MHz
Felhasználható érzékenység:	12dB
Jel-zaj viszony:	60dB
Harmonikus torzítás:	<1% (1kHz)
Frekvenciaválasz:	30-15,000Hz

AM tuner

Hangolási tartomány:	522-1620kHz
Felhasználható érzékenység:	36dB

Megjegyzés: A gyártó fenntartja a jogot a kivitel, illetve a specifikációk külön értesítés nélküli megváltoztatására.

NE SZERELJE SZÉT A LEJÁTSZÓT! AUTOMATIKUSAN A GARANCIA MEGSZŰNÉSÉT VONJA MAGAUTÁN!

Helytelen vagy szakszerűtlen beszerelésből adódó problémák nem tartoznak a garancia jogkörébe!

A gyártó a típusmódosítás jogát, előzetes értesítés nélkül, fenntartja!

Forgalmazza:**AUTÓ-MULTIMÉDIA KFT**
Beszerelő műhely: **Anti-Steal II. kft**

2040 Budaörs Forrás u. 10
Tel: 06-23-440309
Fax: 06-23-428060
Email: info@autodvd.hu
Honlap: www.autodvd.hu

www.autodvd.hu